1040060724 I 04 I 20161215 I B I Suk I 2020-04-15T14-56-47 I ErdemSahin I 10307958

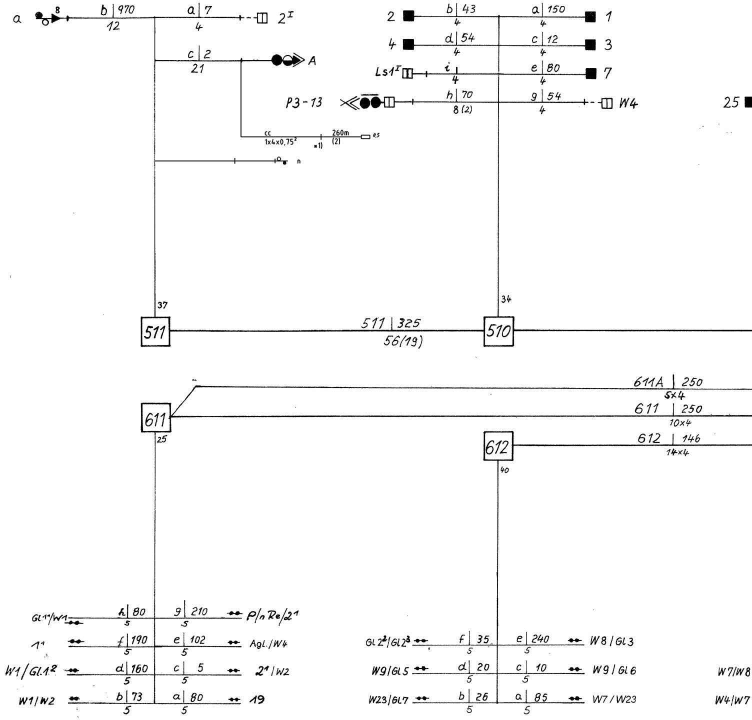
a
8
b | 970
12
a | 7
4
2^I
c | 2
21
A
cc
1x4x0,75²
×1)
260m
(2)
0,5
n
2
b | 43
4
a | 150
4
1
4
d | 54
4
c | 12
4
3
Ls1^I
i
4
e | 80
4
7
P3-13
h | 70
8 (2)
g | 54
4
W4
25
37
34
511
511 | 325
56(19)
510
611A | 250
5x4
611
611 | 250
10x4
25
612
612 | 146
14x4
40
Gl1¹/W1
h | 80
5
g | 210
5
P/n Re/2¹
1¹
f | 190
5
e | 102
5
Agl./W4
W1/Gl1²
d | 160
5
c | 5
5
2¹/W2
W1/W2
b | 73
5
a | 80
5
19
Gl2²/Gl2³
f | 35
5
e | 240
5
W8/Gl3
W9/Gl5
d | 20
5
c | 10
5
W9/Gl6
W23/Gl7
b | 26
5
a | 85
5
W7/W23
W7/W8
W4/W7

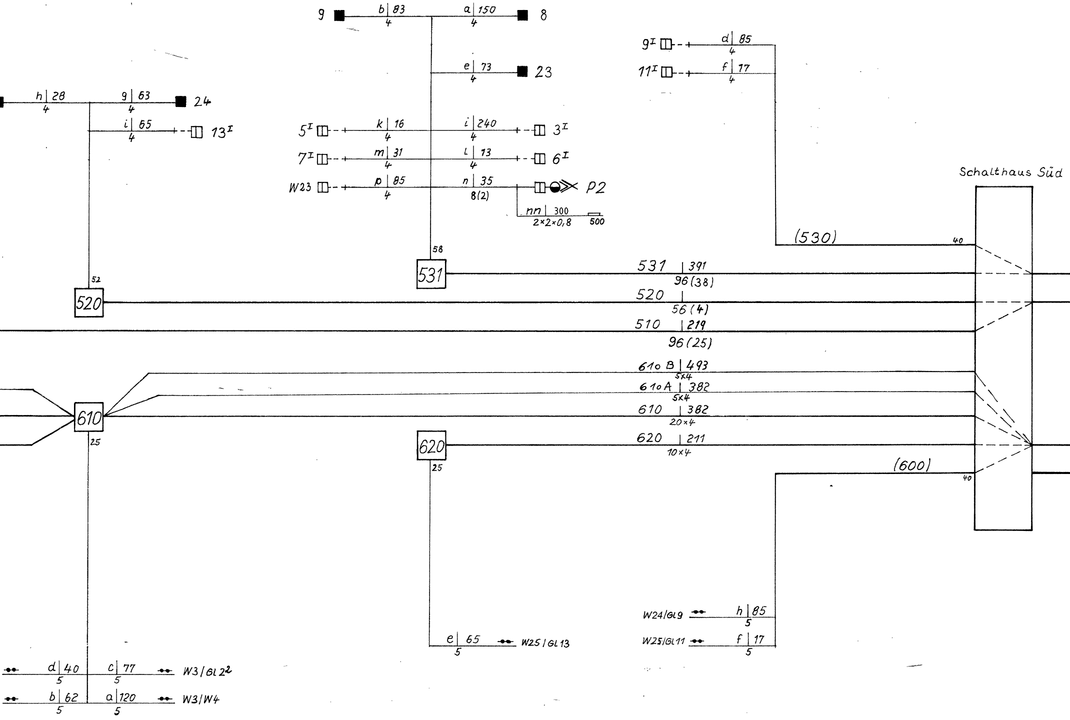
9
b | 83
4
a | 150
4
8
e | 73
4
23
9ᴵ
d | 85
4
11ᴵ
f | 17
4
h | 28
4
g | 63
4
24
i | 65
4
13ᴵ
5ᴵ
k | 16
4
i | 240
4
3ᴵ
7ᴵ
m | 31
4
l | 13
4
6ᴵ
W23
p | 85
4
n | 35
8(2)
P2
nn | 300
2×2×0,8
500
Schalthaus Süd
(530)
40
58
531
531 | 391
96(38)
52
520
520 |
56(4)
510 | 219
96(25)
610 B | 493
5×4
610 A | 382
5×4
610
610 | 382
20×4
25
620
620 | 211
10×4
25
(600)
40
W24/GL9
h | 85
5
W25/GL11
f | 17
5
e | 65
5
W25/GL13
d | 40
5
c | 77
5
W3/GL2²
b | 62
5
a | 120
5
W3/W4

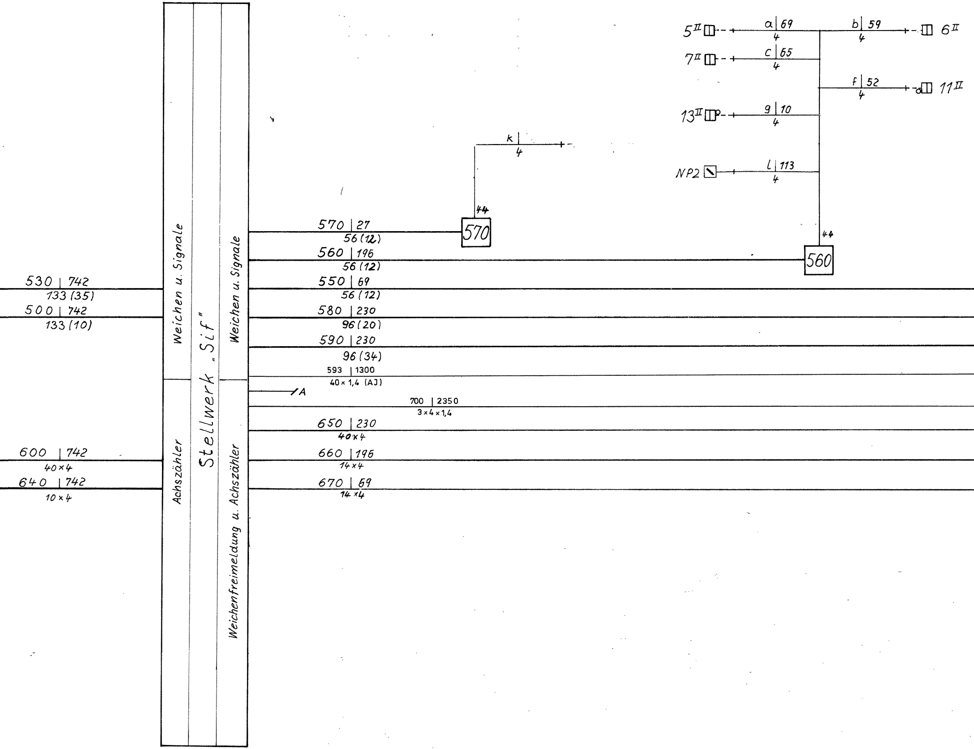
Stellwerk „Sif"
Weichen u. Signale
Weichen u. Signale
Achszähler
Weichenfreimeldung u. Achszähler
530 | 742
133 (35)
500 | 742
133 (10)
600 | 742
40×4
640 | 742
10×4
570 | 27
56 (12)
560 | 196
56 (12)
550 | 69
56 (12)
580 | 230
96 (20)
590 | 230
96 (34)
593 | 1300
40×1,4 (AJ)
A
700 | 2350
3×4×1,4
650 | 230
40×4
660 | 196
14×4
670 | 69
14×4
570
44
k |
4
560
44
5^II
a | 69
4
b | 59
4
6^II
7^II
c | 65
4
f | 52
4
11^II
13^II
g | 10
4
NP2
l | 113
4

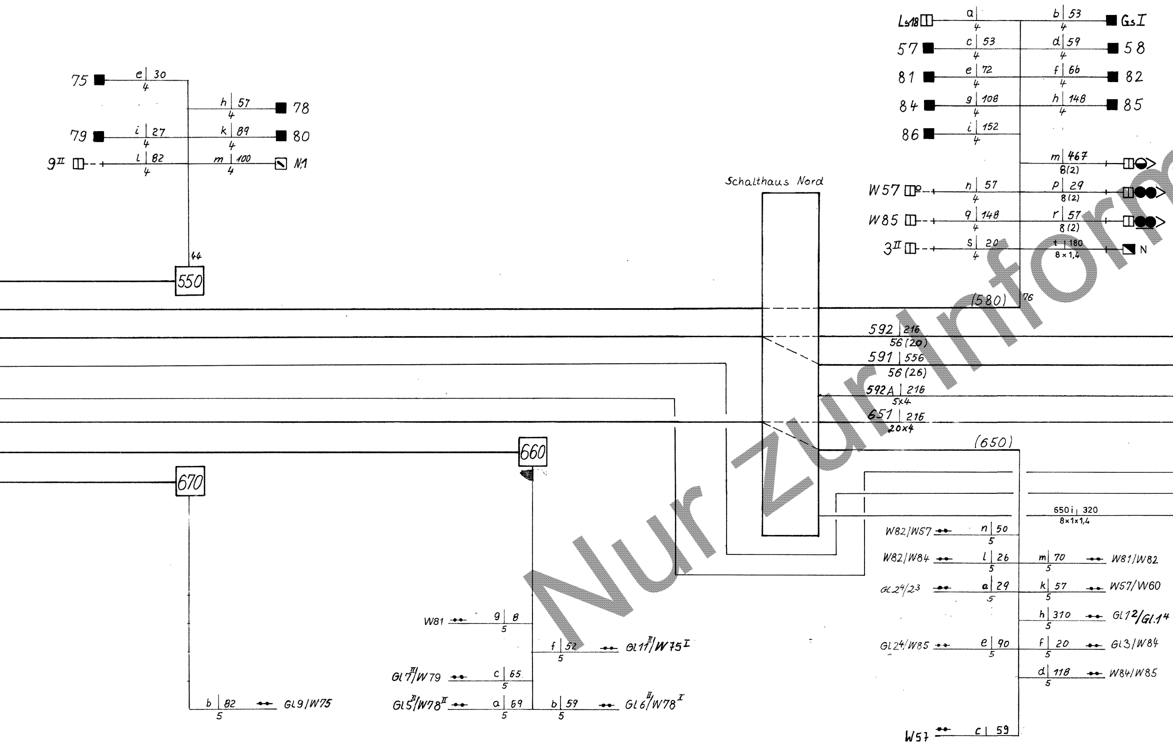
Schalthaus Nord
550
44
75
e | 30
4
h | 57
4
78
79
i | 27
4
k | 89
4
80
9^II
l | 82
4
m | 100
4
N1
Ls18
a
4
b | 53
4
GsI
57
c | 53
4
d | 59
4
58
81
e | 72
4
f | 66
4
82
84
g | 108
4
h | 148
4
85
86
i | 152
4
m | 467
8(2)
W57
n | 57
4
p | 29
8(2)
W85
g | 148
4
r | 57
8(2)
3^II
s | 20
4
t | 180
8×1,4
N
(580)
76
592 | 216
56(20)
591 | 556
56(26)
592A | 216
5×4
651 | 216
20×4
(650)
660
670
650i | 320
8×1×1,4
W82/W57
n | 50
5
W82/W84
l | 26
5
m | 70
5
W81/W82
Gl 2⁴/23
a | 29
5
k | 57
5
W57/W60
h | 310
5
Gl 1²/Gl 1⁴
Gl 2⁴/W85
e | 90
5
f | 20
5
Gl 3/W84
d | 118
5
W84/W85
W57
c | 59
W81
g | 8
5
f | 52
5
Gl 1^II/W75^I
Gl 7^II/W79
c | 65
5
Gl 5^II/W78^II
a | 69
5
b | 59
5
Gl 6^II/W78^I
b | 82
5
Gl 9/W75

Nur zur Inform

nation

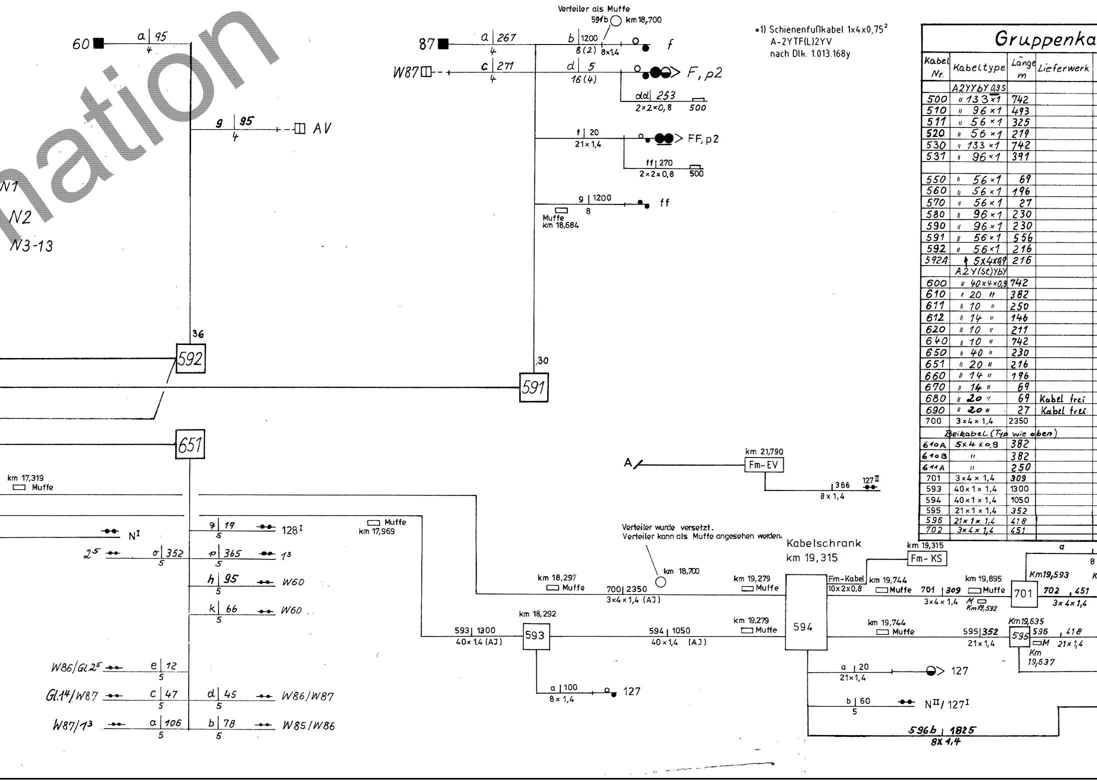
Verteiler als Muffe
591b km 18,700
60
a 95
4
g 95
4
AV
N1
N2
N3-13
36
592
87
a 267
4
b 1200
8(2)
8x1,4
f
W87
c 271
4
d 5
16(4)
F, p2
dd 253
2×2×0,8
500
f 20
21×1,4
FF, p2
ff 270
2×2×0,8
500
g 1200
8
ff
Muffe
km 18,684
30
591
651
km 17,319
Muffe
N^I
2^5
o 352
5
q 19
5
128^I
p 365
5
1^3
h 95
5
W60
k 66
5
W60
W86/Gl.2^5
e 12
5
Gl.1^4/W87
c 47
5
d 45
5
W86/W87
W87/1^3
a 106
5
b 78
5
W85/W86
Muffe
km 17,969
A
km 21,790
Fm-EV
366
8×1,4
127^II
Verteiler wurde versetzt.
Verteiler kann als Muffe angesehen werden.
km 18,700
km 18,297
Muffe
700 2350
3×4×1,4 (AJ)
km 18,292
593 1300
40× 1,4 (AJ)
593
594 1050
40×1,4 (AJ)
a 100
8×1,4
127
Kabelschrank
km 19,315
km 19,279
Muffe
km 19,279
Muffe
594
km 19,315
Fm-KS
Fm-Kabel
10×2×0,8
km 19,744
Muffe
701 309
3×4×1,4
km 19,895
Muffe
M
Km 19,592
701
Km19,593
702 451
3×4×1,4
a
8
km 19,744
Muffe
595 352
21×1,4
Km19,635
596
596 418
M
21×1,4
Km 19,637
a 20
21×1,4
127
b 60
5
N^II/127^I
596b 1825
8X 1,4

*1) Schienenfußkabel 1x4x0,75²
A-2YTF(L)2YV
nach Dlk. 1.013.168y

Gruppenka

Kabel Nr.	Kabeltype	Länge m	Lieferwerk
	A2YYbY 0,9S		
500	" 133×1	742	
510	" 96×1	493	
511	" 56×1	325	
520	" 56×1	219	
530	" 133×1	742	
531	" 96×1	391	
550	" 56×1	69	
560	" 56×1	196	
570	" 56×1	27	
580	" 96×1	230	
590	" 96×1	230	
591	" 56×1	556	
592	" 56×1	216	
592A	↑ 5x4x0,9	216	
	A2Y(St)YbY		
600	" 40×4×0,9	742	
610	" 20 "	382	
611	" 10 "	250	
612	" 14 "	146	
620	" 10 "	211	
640	" 10 "	742	
650	" 40 "	230	
651	" 20 "	216	
660	" 14 "	196	
670	" 14 "	69	
680	" 20 "	69	Kabel frei
690	" 20 "	27	Kabel frei
700	3×4×1,4	2350	
Beikabel (Typ wie oben)			
610A	5×4×0,9	382	
610B	"	382	
611A	"	250	
701	3×4×1,4	309	
593	40×1×1,4	1300	
594	40×1×1,4	1050	
595	21×1×1,4	352	
596	21×1×1,4	418	
702	3×4×1,4	451	

bel

Verlegung Tag	Aufsicht	

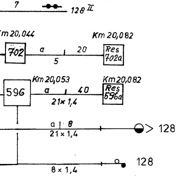
7
128 II
Km 20,044
Km 20,082
702
a
20
5
Res 702a
Km 20,053
Km 20,082
596
a
40
21× 1,4
Res 596a
a
8
21 × 1,4
128
8 × 1,4
128

alle Stichkabel A2YYbY 0,9mm S

Kabel Nr	Kabeltype	Länge m	Lieferwerk	Verlegung		
				Tag	Aufsicht	
510a	4 × 1 × 0,9	150				
b	4 ″	43				
c	4 ″	12				
d	4 ″	54				
e	4 ″	80				
g	4 ″	54				
h	8 ″	70				
i	4 × 1 × 0,9					
511a	4 × 1 × 0,9	7				
b	12 ″	470				
c	21 ″	2				
cc	*1)	260				
520						
g	4 ″	63				
h	4 ″	28				
i	4 ″	65				
530						
d	4 ″	85				
e						
f	4 ″	17				
531a	4 × 1 × 0,9	150				
b	4 ″	83				
e	4 ″	73				
f						

alle Stichkabel A2YYbY 0,9mm S

Kabel Nr.	Kabeltype	Länge m	Lieferwerk	Verlegung		
				Tag	Aufsicht	
i	4 ″	240				
k	4 ″	16				
l	4 ″	13				
m	4 ″	31				
n	8 ″	35				
nn	A-02Y(St)Ybc $^{2\times2}_{\times0,8}$	250				
p	4 × 1 × 0,9	85				
550						
e	4 ″	30				
h	4 ″	57				
i	4 ″	27				
k	4 ″	89				
l	4 ″	82				
m	4 ″	100				
560a	4 × 1 × 0,9	59				
b	4 ″	59				
c	4 ″	65				
f	4 ″	52				
g	4 ″	10				
l	4 ″	113				

alle Stichka

Kabel Nr.	Kabeltype	Länge m	Lieferwe
580a	4 × 1 × 0,9		
c	4 ″	53	
d	4 ″	59	
e	4 ″	72	
f	4 ″	66	
g	4 ″	108	
h	4 ″	148	
i	4 ″	152	
k			
l			
m	8 ″	467	
n	4 ″	57	
p	8 ″	29	
q	4 ″	148	
r	8 ″	57	
s	4 ″	20	
t	8 × 1 × 1,4	180	
591a	4 × 1 × 0,9	267	
b	8 ″	1200	
c	4 ″	271	
d	16 ″	5	
dd	A-02Y(St)Ybc $^{2\times2}_{\times0,8}$	253	
f	21 × 1 × 1,4	20	
g	8 × 1 × 0,9	1200	
592 a	4 × 1 × 0,9	95	
b			
f			
g	4 ″	95	
i			
593 a	8 × 1 × 1,4	100	
594 a	21 × 1 × 1,4	20	
b	5 × 1 × 0,9	60	
595 a	21 × 1 × 1,4	8	
b	8 × 1 × 1,4	1050	
596a	21 × 1 × 1,4	40	
596b	8 × 1 × 1,4	1825	
701 a	8 × 1 × 0,9	7	
702a	5 × 1 × 09	20	

bel A2YYbY 0,9 mm S

rk	Verlegung		
	Tag	Aufsicht	

alle Stichkabel A2YYbY 0,9mm S

Kabel Nr.	Kabeltype	Länge m	Lieferwerk	Verlegung		
				Tag	Aufsicht	
600						
f	5 "	17				
h	5 "	85				
610 a	5 × 1 × 0,9	120				
b	5 "	62				
c	5 "	77				
d	5 "	40				
611 a	5 × 1 × 0,9	80				
b	5 "	74				
c	5 "	5				
d	5 "	160				
e	5 "	102				
f	5 "	190				
g	5 "	210				
h	5 "	80				
612 a	5 × 1 × 0,9	85				
b	5 "	26				
c	5 "	10				
d	5 "	20				
e	5 "	240				
f	5 "	35				
g						
h						
620						
e	5 "	65				
650 a						
d	5 "	118				
e	5 "	90				
f	5 "	20				
g						
h	5 "	310				
a	5 "	29				
k	5 "	57				
l	5 "	26				

alle Stichkabel A2YYbY 0,9mmS

Kabel Nr.	Kabeltype	Länge m	Lieferwerk	Verlegung		
				Tag	Aufsicht	
650 m	5 × 1 × 0,9	70				
n	5 "	50				
i	8 × 1 × 1,4	320				
651 a	5 × 1 × 0,9	106				
b	5 "	78				
c	5 "	47				
d	5 "	45				
e	5 "	12				
h	5 "	95				
i						
k	5 "	66				
l	5 "	66				
p	5 "	365				
o	5 "	352				
q	5 "	19				
660 a	5 × 1 × 0,9	69				
b	5 "	59				
c	5 "	65				
f	5 "	52				
g	5 "	8				
b	5 x 1 x 0.9	82				
c	5 "	23				
d	5 "					

Gen. EBA	Nr.	Änderung	Bearb. Datum	Gepr. Datum	Abnah. Datum	Übern. Datum
	07	PZB-Nachr. n. TM 2013-150 I.NVT3	Burkhardt 20.01.14	Hellmich 24.04.14	Hof 13.11.14	Rittinger 15.12.16
Marsch 01/02	6	Rb W72, Stilllegen W27, 76	Ullmann 11/01	Hahn 12/01	Schriever 02/06	I.NIA-W-I1 03/06

Nr.	Art der Änderung	Bearb.	Prüfer	Dez.	Übereinstimmungsb.
5	n. Auln. Pl. v. 7.8.92 7/94	BNS 14 Dü.			
4	Rückbau W26 u. Gl. 1a	1989	B6554		
3	Rückbau W62+63 / 8.87 B6554				
2	GWB/Zbk 127,128 3/85	Sf 21		39a	Sf81 Kenting
1	Gl 20 II am 3.3.76	Sf 72 Dau			
1	Gleisplanvereinf. / Ablaufberg	Sf 12 Nose			

	Tag	Name
Bearb.	25.1.93	Walter
Gez.	25.1.93	Walter
Gepr.		

Deutsche Bundesbahn
BD Essen, den
39 Sf11

RA Dortmund
Nm Wanne-Eickel

Bf Marl-Sinsen

Kabelübersichtsplan

181-7/1

Ausg. vom 19.10.94

B

Ers. für

Ursprung

1040066724

2828x297